RoHS	本产品符合我司QA-3-04-005 环境管理物质标准规范	包装图

Note注解：

1. Put specified priducts and a pake of desiccant in a PE bag, and closed PE bag, PE bag gauge for: 240 * 240 * 0.10 mm
   将规定数量的产品和一包干燥剂放入PE袋内，并且封口，PE袋规为:240*240*0.10mm
2. Paste RoHS and lable on the PE bag
   将RoHS和标签粘贴在PE袋上
3. Put PE bag packed products in specifications of 420 * 270 *190 mm cartons, Packing detail see the table below
   将装好产品的PE袋放入规格为420*270*190mm的纸箱内，详细包装见下表
4. Outer label depends on customer request, carton opening joint with transparent tape
   外面的标签依客户要求而定，纸箱开口处用透明胶带贴合.
5. Carton material：K=K, Carton thickness: 6~7mm
   纸箱材质:K=K, 纸箱厚度: 6~7mm

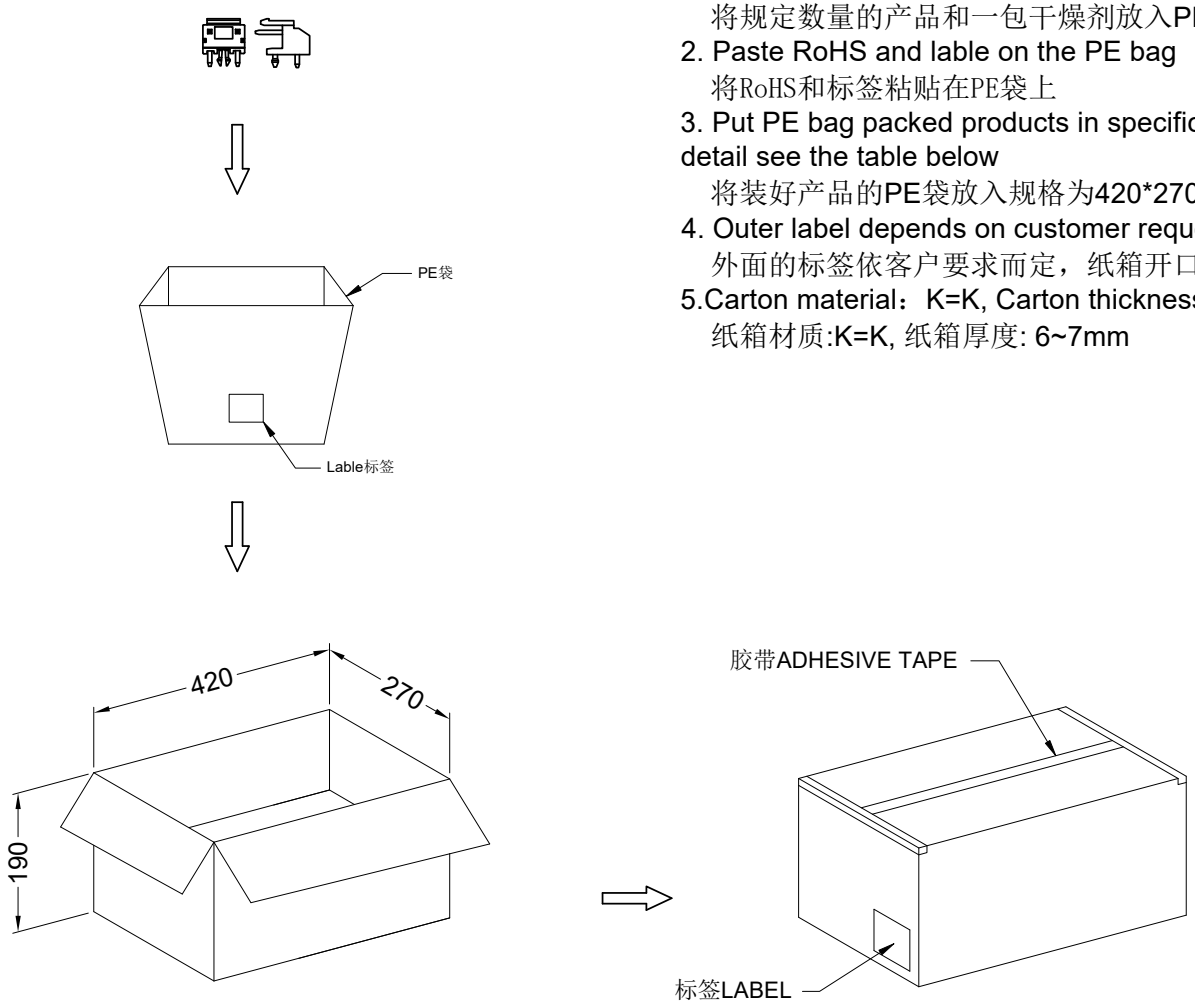

东莞市思索连接器有限公司 SWB Connectors Co.,Ltd. www.SWB.tw APPROVED 研发中心

Poles	Quantity PCS/bag (PCS)	Quantity Bag/Carton (Bag)	Total Quantity (KPCS)
02	500	10	5

日期	版次	变更编号	变更内容说明	变更人	核 准
2020/03/23	C	EN20200323001	更新图框	秦胜钦	贲能桂
2015/08/31	B		修改包装数量	秦胜钦	贲能桂

一般公差
.X ±0.35
.XX ±0.25
.XXX ±0.15
X° ±0.2°
视 角

东莞市思索连接器有限公司
SWB CONNECTORS CO.,LTD

核 准	审 查	制 作	日 期
贲能桂	秦胜钦	杨梅	2013/08/31

料 号：9396WR-02S1-XXSN-X
名 称：3.96mm Wafer Packing

单位	比例	页次	版本	编号
mm	1：1	1/1	C	A-000