RoHS	本产品符合我司QA-3-04-005 环境管理物质标准规范	包装图

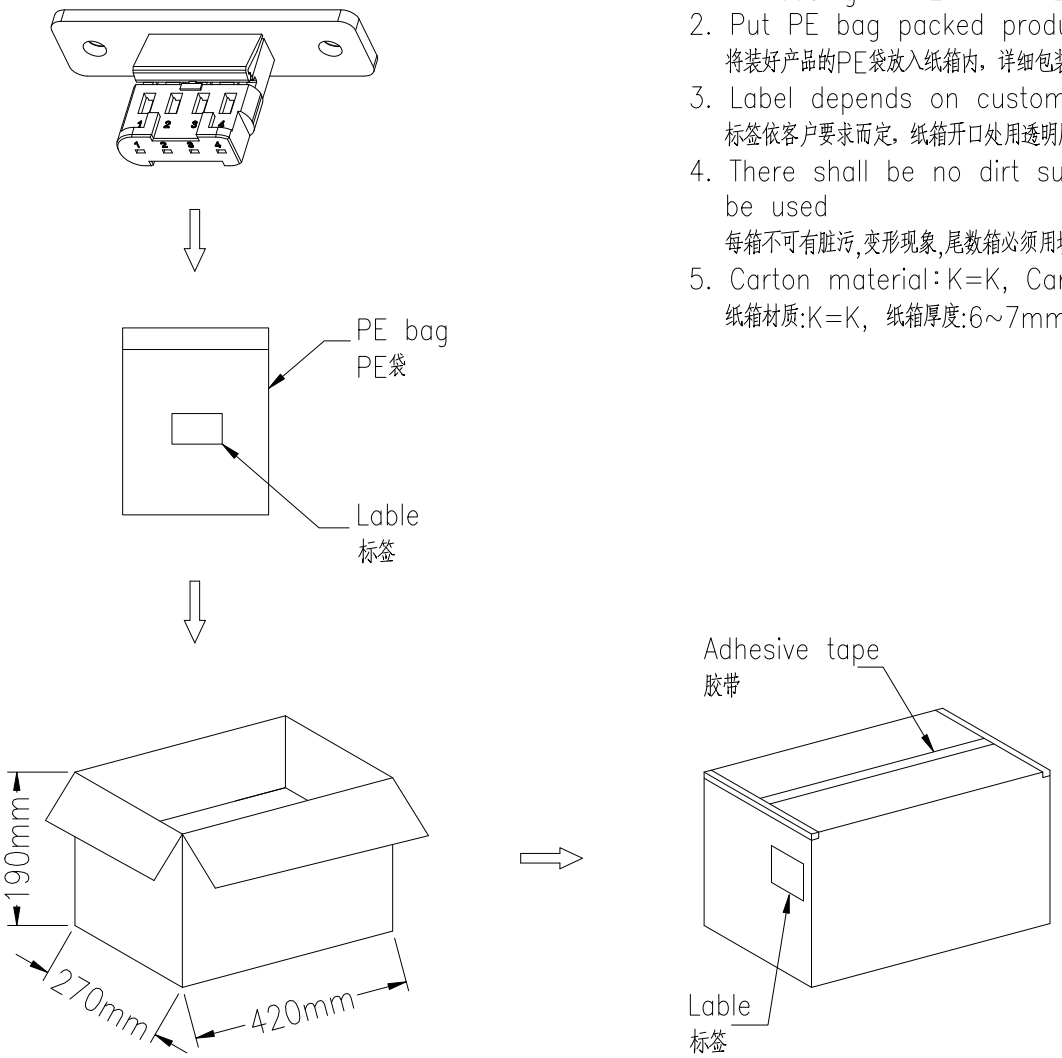

Note注解:

1. Place Housing into PE bag and seal PE bag. Label.
   将 Housing 放入PE袋内，并将PE袋封好.贴上标签.
2. Put PE bag packed products in cartons, Packing detail see the table below
   将装好产品的PE袋放入纸箱内，详细包装见下表
3. Label depends on customer request, carton opening joint with transparent tape
   标签依客户要求而定，纸箱开口处用透明胶带贴合.
4. There shall be no dirt such as deformation phenomenon,Mantissa box fillers must be used
   每箱不可有脏污,变形现象,尾数箱必须用填充物
5. Carton material:K=K, Carton thickness:6~7mm
   纸箱材质:K=K, 纸箱厚度:6~7mm

Applicable Product No. 适用产品料号	4016HM-04-PTBK

Poles Pin位	Bag/PCS 包/PCS	CARTON/Bag 箱/包	CARTON/PCS 箱/PCS
04	500	4	2000

日期	版次	变更编号	变更内容说明	变更人	核 准
202305023	A0	/	首次发行	/	杨蒙

一般公差
.X ±0.35
.XX ±0.25
.XXX ±0.15
X.° ±2°
视 角

东莞市思索技术股份有限公司
Dongguan SESO Technology Co.,Ltd.

核 准	审 查	制 作	日 期
杨 蒙	王澄	程纳	2023/05/23

料 号: PK-4016HM-04-PTBK
名 称: 4.00mm Housing Packing

单位	比例	页次	版本	编号
mm	1:1	1/1	A0	A-000

东莞市思索技术股份有限公司 www.SESO.cn APPROVED 研发中心 Dongguan SESO Technology Co.,Ltd.

RoHS	本产品符合我司QA-3-04-005 环境管理物质标准规范	包装图

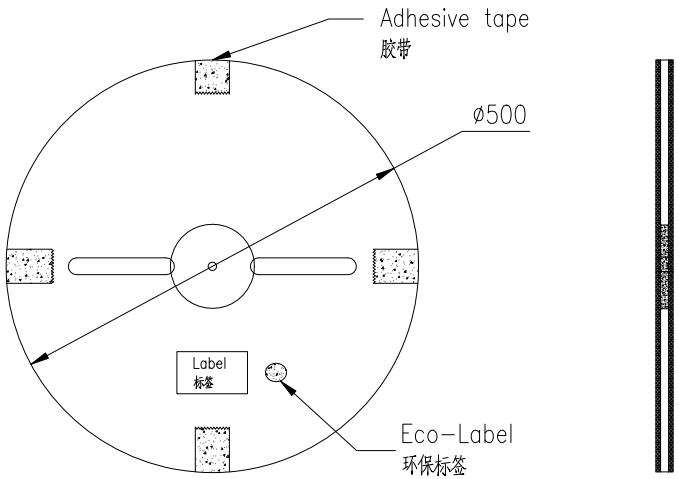

Note注解:

1.Quantity数量: 5K PCS/REEL一卷5K/PCS ;6 REEL/BOX 一箱6卷; 30K PCS/BOX 一箱30K/PCS

2.Each reel and outer box must be labeled and Eco-Label Respectively labeled
每盘和外箱都必须有标签及环保标签分别标示

3.Terminal winding direction as shown端子缠绕方向如左图所示

4.There shall be no dirt such as deformation phenomenon,Mantissa box fillers must be used
每箱不可有脏污,变形现象,尾数箱必须用填充物

5.Carton material：K=K, Carton thickness：6~7mm纸箱材质:K=K, 纸箱厚度:6~7mm

6.The paper tape shall be white paper tape with adhesive film and moisture proof
纸带需使用带胶膜防潮白色纸带

7.One waterproof bag, two packets of desiccant 10g and four triangle guard plates should be placed in each carton
每箱里面要放一个防水袋和两包干燥剂10g及四个三角护板

8.Up and down "工" type sealing form
上下"工"字型封箱形式

9.Storage conditions: Temperature 10~30 ℃;Humidity 20%~65%RH
存储条件：温度10~30℃；湿度20%~65%RH

Applicable Product No. 适用产品料号	4016TM-HY2B
	4016THM-HY2B

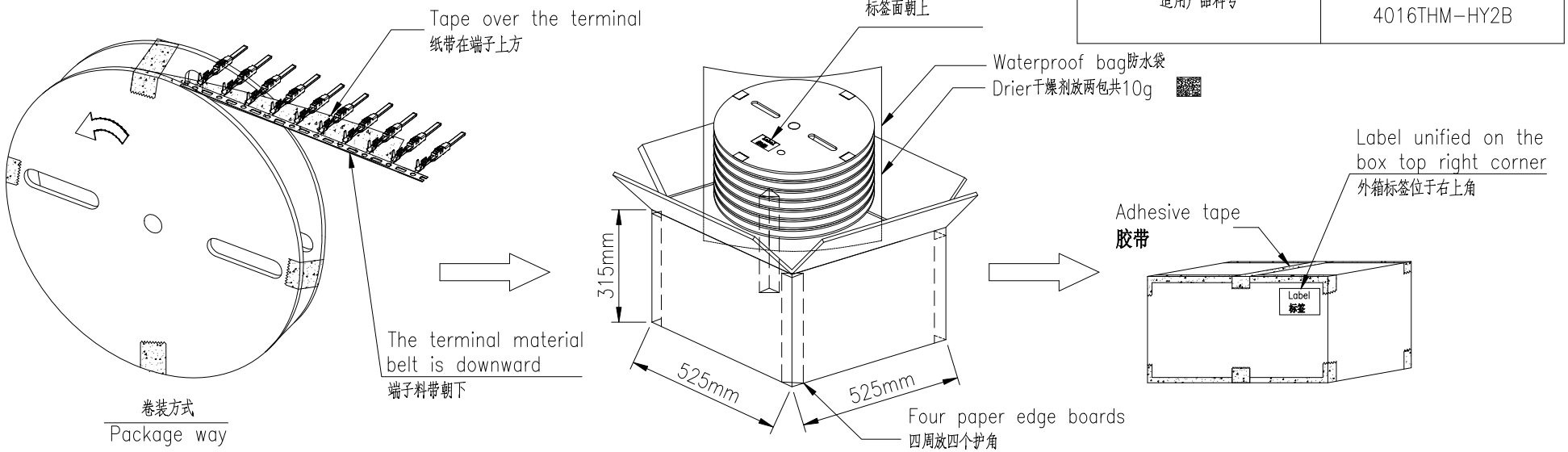

日期	版次	变更编号	变更内容说明	变更人	核 准
20230506	A0	/	首次发行	/	杨蒙

一般公差
.X ±0.35
.XX ±0.25
.XXX ±0.15
X.° ±2°
视 角

SESO 东莞市思索技术股份有限公司 Dongguan SESO Technology Co.,Ltd.

核 准	审 查	制 作	日 期
杨蒙	王澄	程纳	2023/05/06

料 号: PK-4016TXM-HY2B

名 称: 4.00mm Terminal Packing

单位	比例	页次	版本	编号
mm	1:1	1/1	A0	A-000

东莞市思索技术股份有限公司 www.SESO.cn APPROVED 研发中心 Dongguan SESO Technology Co.,Ltd.